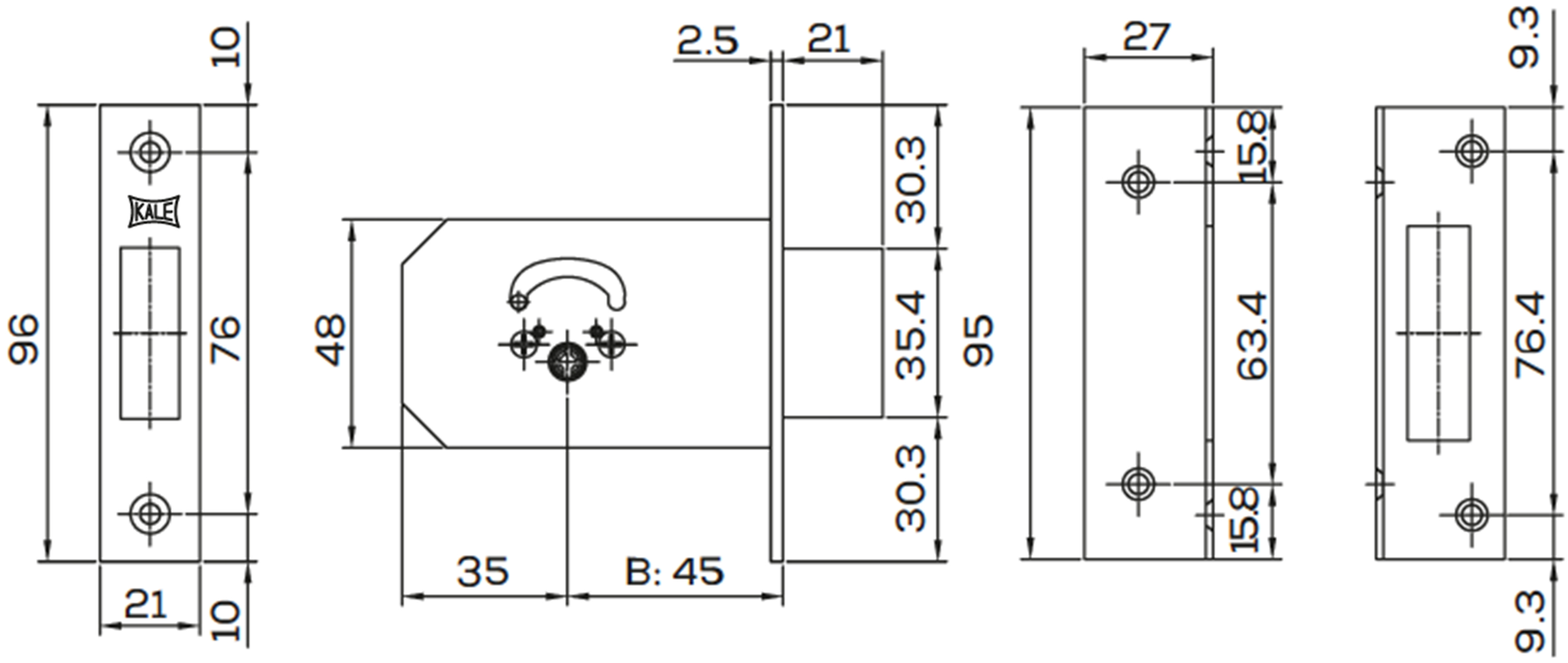

Gövde Tipi *Case Type*

Kapalı *Closed*

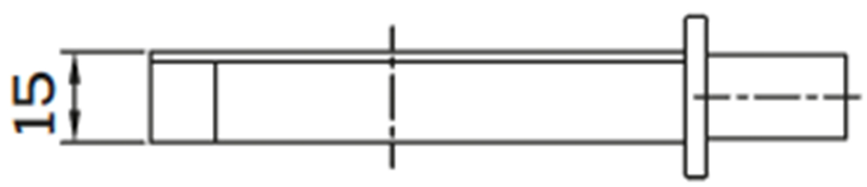

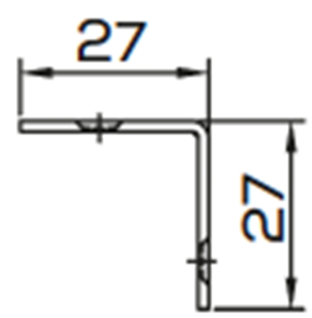

Karşılık
Kalınlık:
1,5 mm
Striking plate
Thickness:
1,5 mm